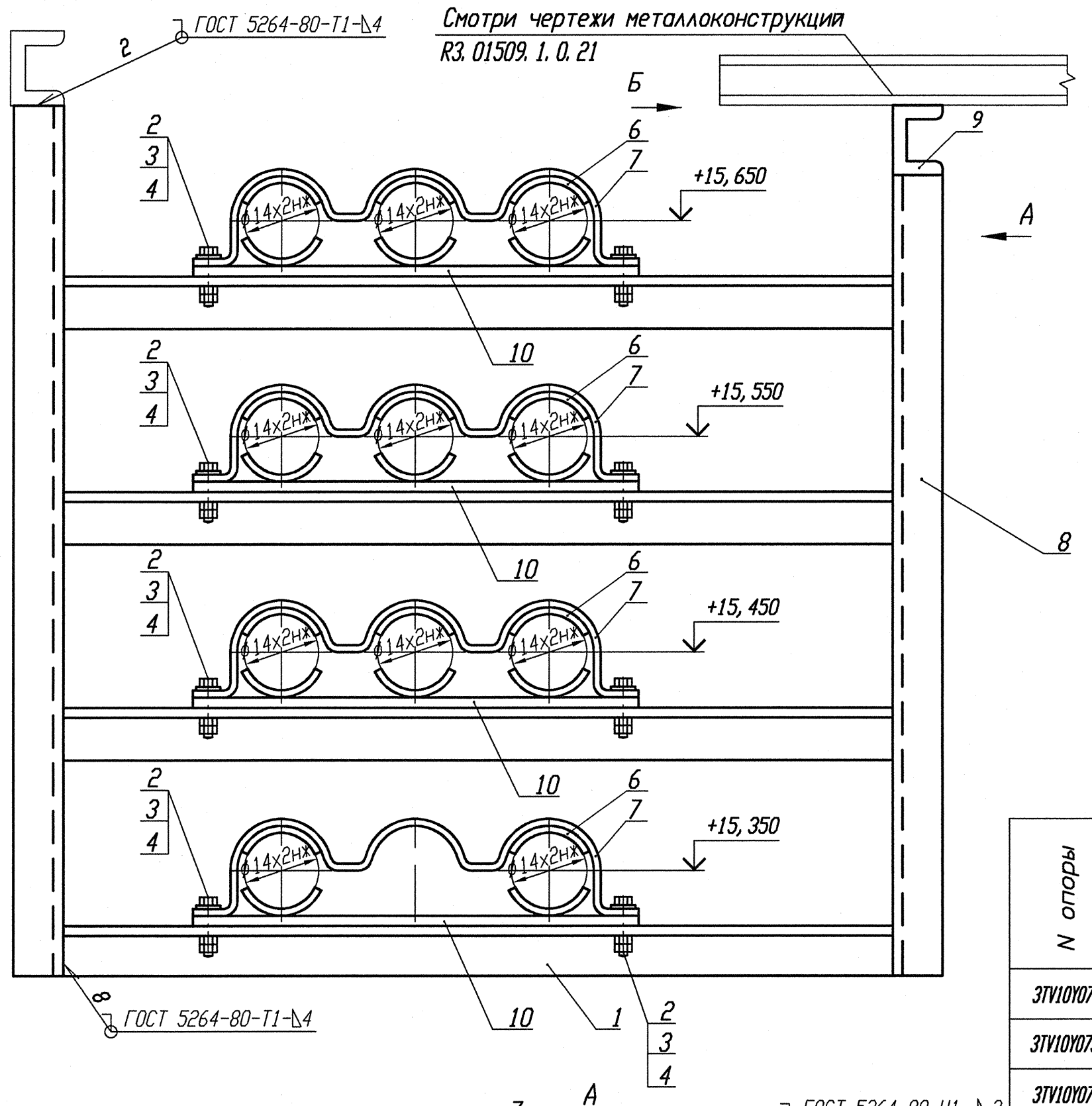

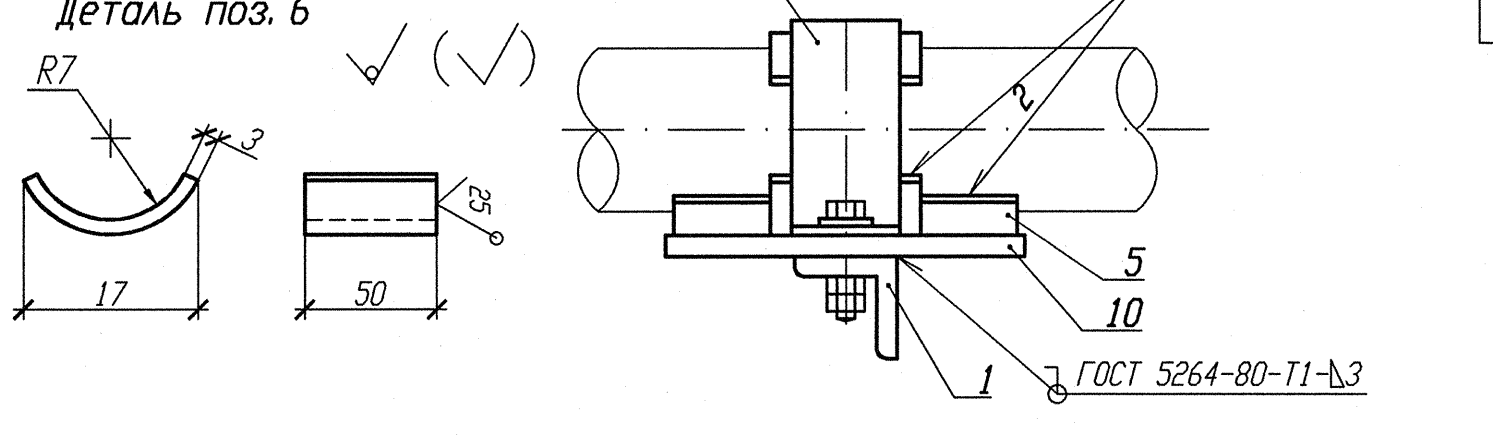

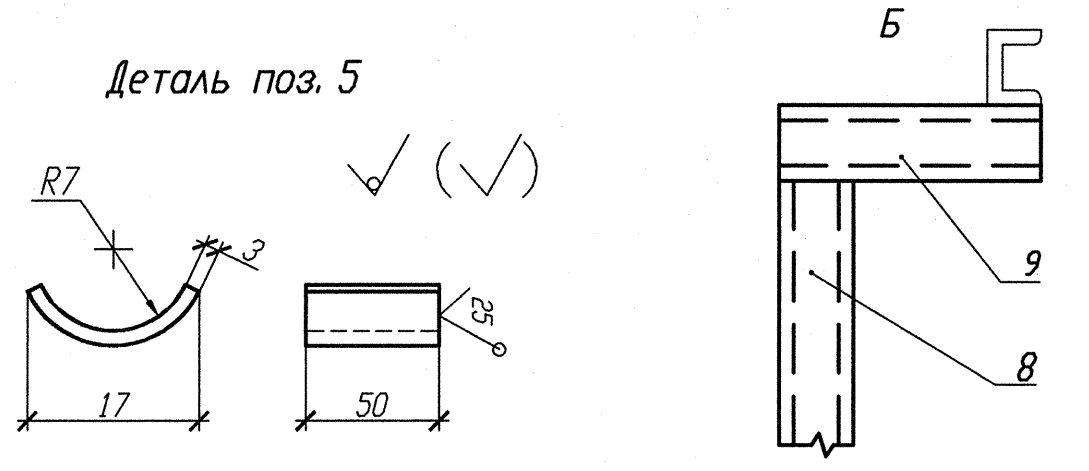

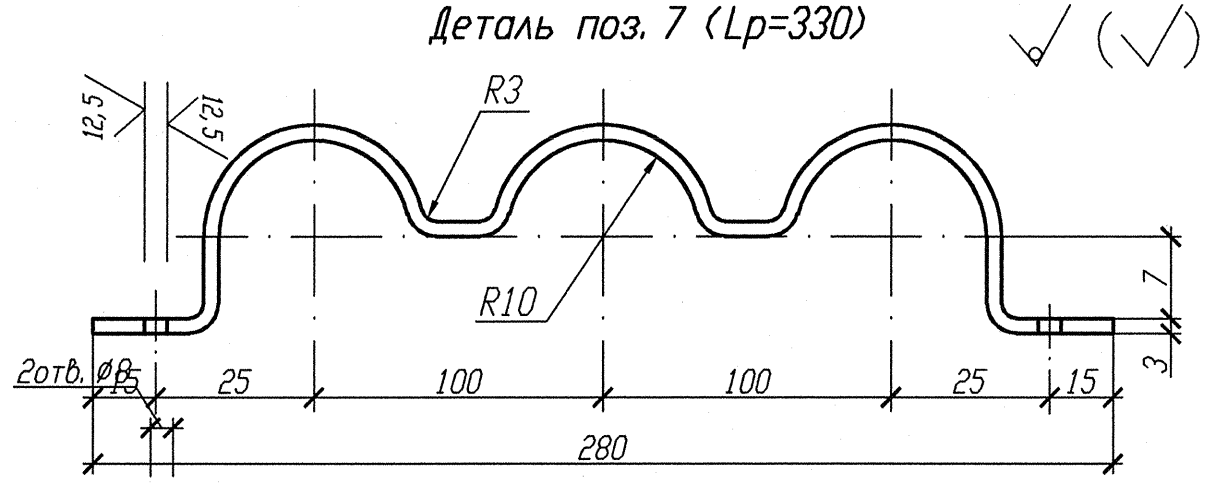

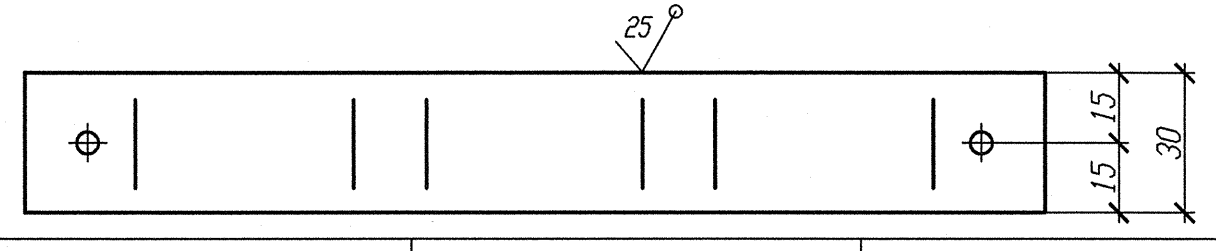

N опоры	Рабочее состояние						Холодное состояние						Сейсмическое состояние					
	Усилия, кН			Моменты, кН. м			Усилия, кН			Моменты, кН. м			Усилия, кН			Моменты, кН. м		
	Px	Py	Pz	Mx	My	Mz	Px	Py	Pz	Mx	My	Mz	Px	Py	Pz	Mx	My	Mz
3TV10Y074	-0,208	-0,126	0,057	0,01	0,033	-0,057	-0,005	0,001	-0,042	0,001	0,001	-0,001	0,031	0,032	0,004	0	0,001	0,008
3TV10Y075	-0,18	-0,097	0,108	0,011	0,043	-0,068	-0,001	0,002	-0,032	0,001	0,001	-0,001	0,029	0,032	0,003	0	0,001	0,007
3TV10Y076	-0,108	-0,059	0,077	0,009	0,034	-0,057	-0,001	0,002	-0,028	0,001	0	-0,001	0,014	0,017	0,003	0	0,001	0,003
3TV10Y077	-0,078	-0,037	0,117	0,011	0,041	-0,060	0,002	0,003	-0,027	0,001	0	-0,001	0,014	0,017	0,003	0	0,001	0,003

1 Привязку опоры смотри изометрический чертеж 3TV11Z01, 3TV11Z06, 3TV11Z08, 3TV11Z11, 3TV11Z29, 3TV11Z35, 3TV11Z39, 3TV11Z41, 3TV30Z07, 3TV40Z07, 3TV50Z07.
2 Сварку производить по ГОСТ 5264-80.
3 Отметка трубопровода подлежит уточнению в соответствии с уклоном трубопровода.
4 Максимальная нагрузка на опору Р дана с учетом сейсмического воздействия.
5 Спецификация составлена на четыре опоры.
6 Изготовить один комплект.

Спецификация деталей

Поз.	Обозначение	Наименование	Кол.	Материал	Масса, кг ед.	Масса, кг общ.	Примечание
1	ГОСТ 8509-93	Уголок В 35х35х4 l=720	4	Ст 3 пс 2-св ГОСТ 535-2005	1,512	6,048	
2	ГОСТ 7798-70	Болт М6-6gх30. 56. 35	8	35 ГОСТ 1050-88	0,009	0,072	
3	ГОСТ 11371-78	Шайба А. 6х2. 02. Ст3пс	8	ОК360В-2-IV-Ст3пс ГОСТ 16523-97	0,0014	0,0112	
4	ГОСТ 5915-70	Гайка М6-6Н. 8. 35	16	35 ГОСТ 1050-88	0,0026	0,0416	
5	БК-1998786	Упор Б-ПН-3х22х50	22	12Х18Н10Т-М4г ГОСТ 5582-75	0,03	0,66	
6	БК-1998785	Прокладка Б-ПН-3х22х50	22	12Х18Н10Т-М4г ГОСТ 5582-75	0,03	0,66	
7	По настоящему чертежу	Полухомут Б-ПН-3х330х30	4	Б-ПН-3 ГОСТ 19903-74 Лист ОК360В-4-IV-Ст3сп-св ГОСТ 16523-97	0,2336	0,9344	
8	ГОСТ 8240-97	Швеллер 10 l=800	2	Ст 3 пс 2-св ГОСТ 535-2005	6,87	13,74	
9	ГОСТ 8240-97	Швеллер 10 l=450	1	Ст 3 пс 2-св ГОСТ 535-2005	3,87	3,87	
10	ГОСТ 19903-74	Лист Б-ПН 3х280х80	4	ОК360В-4-IV-Ст3сп-св ГОСТ 16523-97	0,5286	2,1144	
	ГОСТ 2246-70	Проволока		СВ-04Х19Н11М3		-	
	ГОСТ 9467-75	Электроды		УОНИИ 13/45		-	
				Итого:		28,152	

АРХИВНЫЙ ЭКЗЕМПЛЯР

Инв. N подл. R3. 03732. 1. 0. 13
Лист 102

Изм.	Кол. уч.	Лист	Nдок.	Подпись	Дата
Инж. 2к.		Случевская			12.02
Пров. инж. 1к.		Швабинский			12.02
Пров. вед. инж.		Махотина			12.02
Н. контр.		Краснояров			13.02

R3. TV10. 3095. 013. 03. 00. 020

Ростовская АЭС Блок 3

Реакторное отделение
Герметичная часть
Трубопроводы отбора проб
Рр больше 2.2 МПа

Стадия	Лист	Листов
Р		1

Опора неподвижная
3TV10Y074, 3TV10Y075, 3TV10Y076, 3TV10Y077

ОАО "НИАЭП" 2013

Инв. N подл. R3. 03732. 1. 0. 13 | Подп. и дата | Взам. инв. N